25Մ³ ԿԵՂՏԱՋՐԵՐԻ ՀԵՌԱՑՄԱՆ ՀՈՐ
ՄԻԱՁՈՒՅԼ ԵՎ ՀԱՎԱՔՈՎԻ ԾԱԾԿԻ ՍԱԼԵՐՈՎ

ՄԻԱՁՈՒՅԼ ՍԱԼՈՎ ԾԱԾԿԻ ՀԱՏԱԿԱԳԻԾ

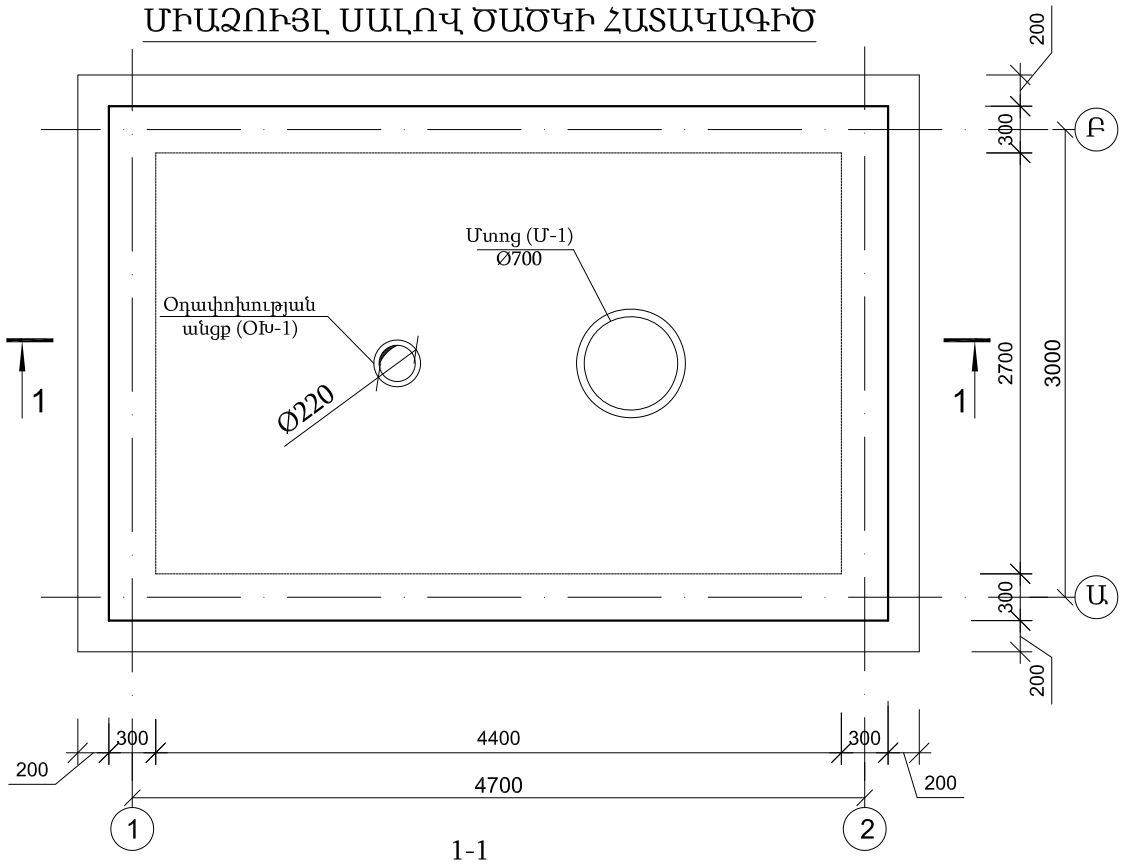

1-1

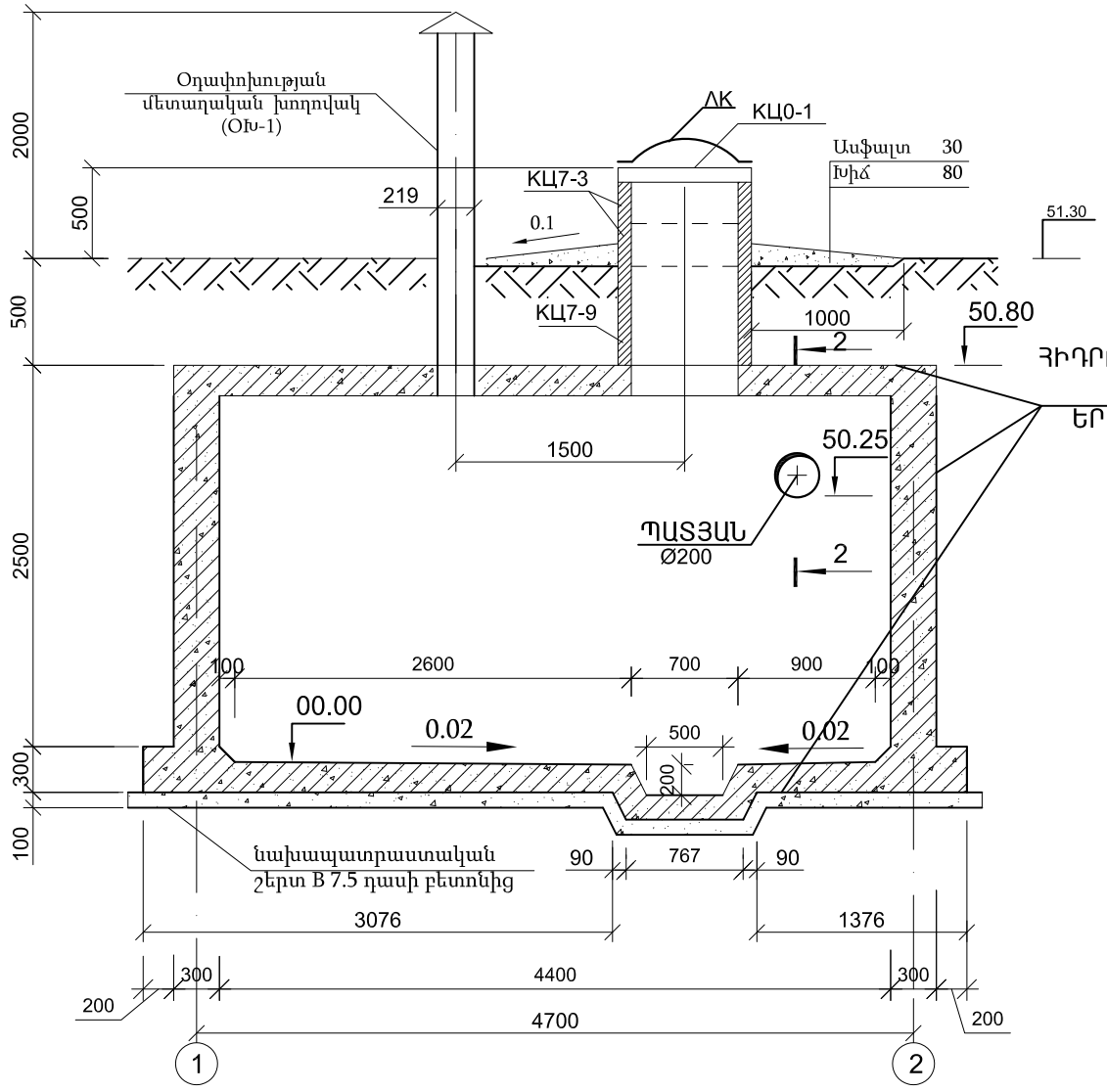

ԿՏՐՎԱԾՔ 2-2 Մ1:25

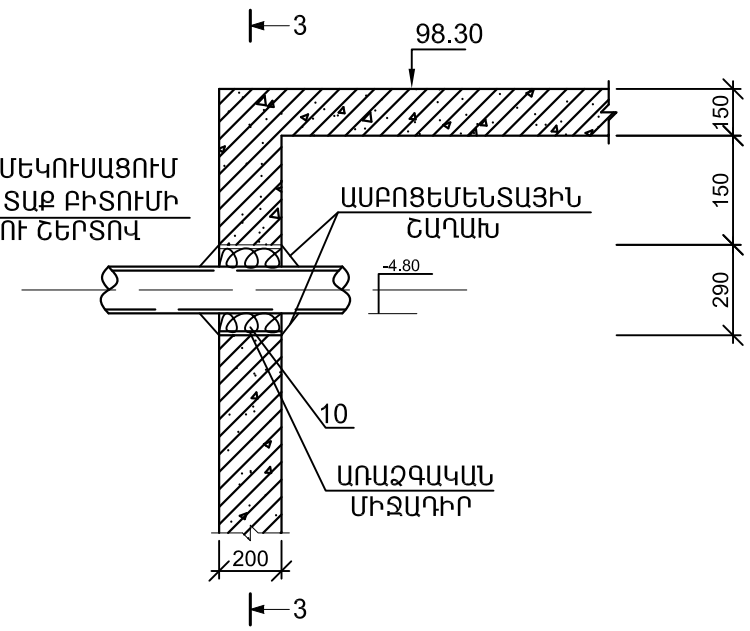

ԿՏՐՎԱԾՔ 3-3 Մ1:25

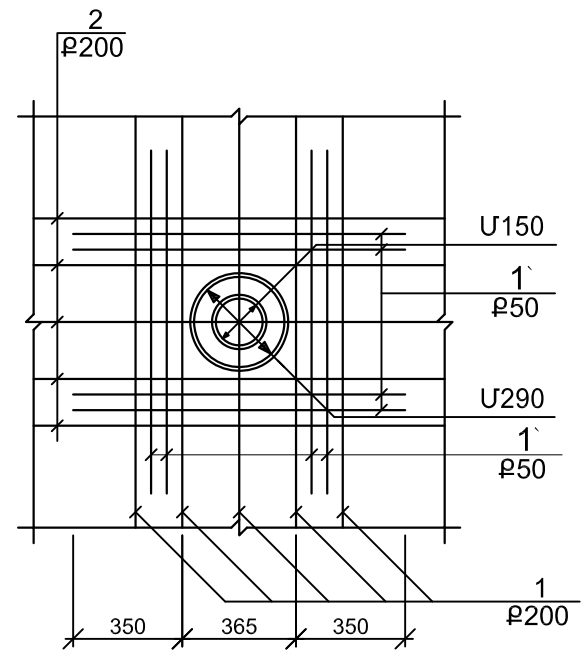

ԾԱՆՈԹՈՒԹՅՈՒՆ

1. ԲՈԼՈՐ ՉԱՓԵՐԸ ՏՐՎԱԾ ԵՆ ՄՄ-ՈՎ:
2. ԿԵՂՏԱՋՐԵՐԻ ՀՈՐԻ ԿՈՆՍՏՐՈՒԿՑԻԱՆ ԻՐԱԿԱՆԱՑՆԵԼ B25 ԴԱՍԻ W6 ԱՆՋՐԱԹԱՓԱՆՑ ԲԵՏՈՆԻՑ:
3. ԲԵՏՈՆԻ ՊԱՏՐԱՍՏՄԱՆ ՀԱՄԱՐ ՕԳՏԱԳՈՐԾԵԼ ՍՈՒԼՖԱՏԱԿԱՅՈՒՆ ՑԵՄԵՆՏ (ԳՕՍՏ 22266-76), ԲԵՏՈՆԱՅԻՆ ԽԱՌՆՈՒՐԴՆ ԱՎԵԼԱՑՆԵԼՈՎ ՀՀ-ՏԵՀ ՄԱԿՆԻՇԻ ՊՈՂՊԱՏԻ ԿՈՌՈԶԻԱՅԻ ԻՆՀԻԲԻՏՈՐ (ՑԵՄԵՆՏԱՅԻՆ ՄԱՍԱՅԻ 1.8± 0.1%-Ի ՉԱՓՈՎ):
4. ԿԱՌՈՒՑՎԱԾՔԻ ԳԼԽԱՎՈՐ ՉԱՓԵՐԸ, ԱՄՐԱՆԱՎՈՐՄԱՆ ՍԽԵՄԱՆԵՐԸ, ԱՄՐԱՆՆԵՐԻ ՏՐԱՄԱԳԾԵՐԸ ՃՇՏՎՈՒՄ ԵՆ ՀՈՐԸ ԿԱՌՈՒՑԱՊԱՏՄԱՆ ՏԱՐԱԾՔԻ ՏԵՂԱԿԱՊՄԱՆ ԸՆԹԱՑՔՈՒՄ ՆԱԽԱԳԾՈՂԻ ԿՈՂՄԻՑ:
5. ՊԱՏԵՐԻ ԱՐՏԱՔԻՆ ՄԱԿԵՐԵՍԸ ՀԻԴՐՈՄԵԿՈՒՍԱՑՆԵԼ ԵՐԿՇԵՐՏ ԲԻՏՈՒՄԱՅԻՆ ՄԱՍԻԿՈՎ:

Տնօրեն	Հ. Գասպարյան		ՀՀ Գեղարքունիքի մարզի «Լանջաղբյուրի մանկապարտեզ» ՀՈԱԿ-ի շենքի հիմնանորոգում		
Ճարտարապետ	Ա. Հակոբյան		ԿՈՅՈՒՂՈՒ ՀՈՐ 25 Մ³	ՓՈՒԼ	ԹԵՐԹ	ԹԵՐԹԵՐ
				ԱՆ	ԿԵ-1	5
«ՈԵԳՈՒԼ» ՍՊԸ ԼԻՑԵՆԶԻԱ ՔՊԼ17082			ԱՇԽԱՏԱՆՔԱՅԻՆ ԳԾԱԳՐԵՐ		

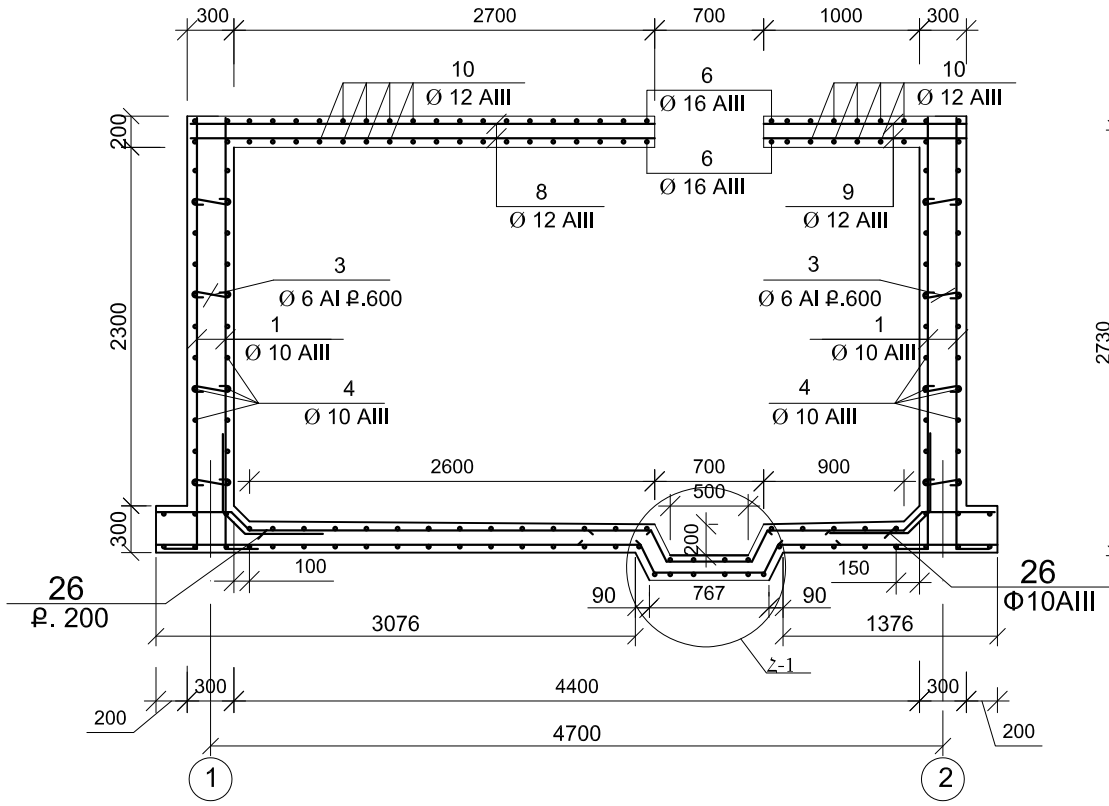

ԴԻՐՔ No 1

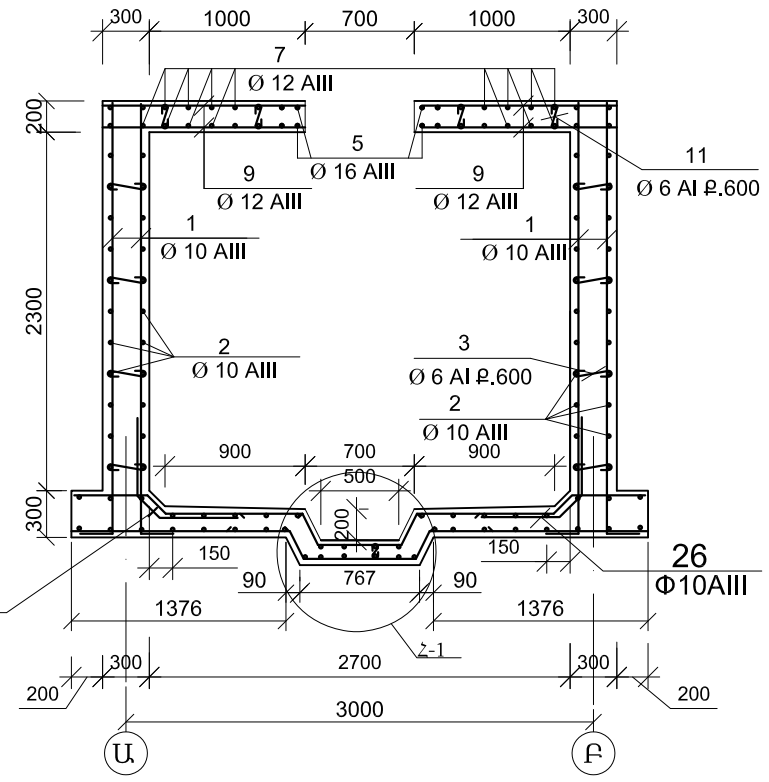

ԴԻՐՔ «26»

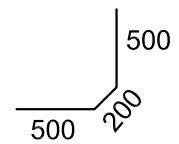

ՊԱՏԻ ՓՈՎԱԾՔ (1-:-2) ԱՌԱՆՑՔՆԵՐԻ ՄԻՋԵՎ

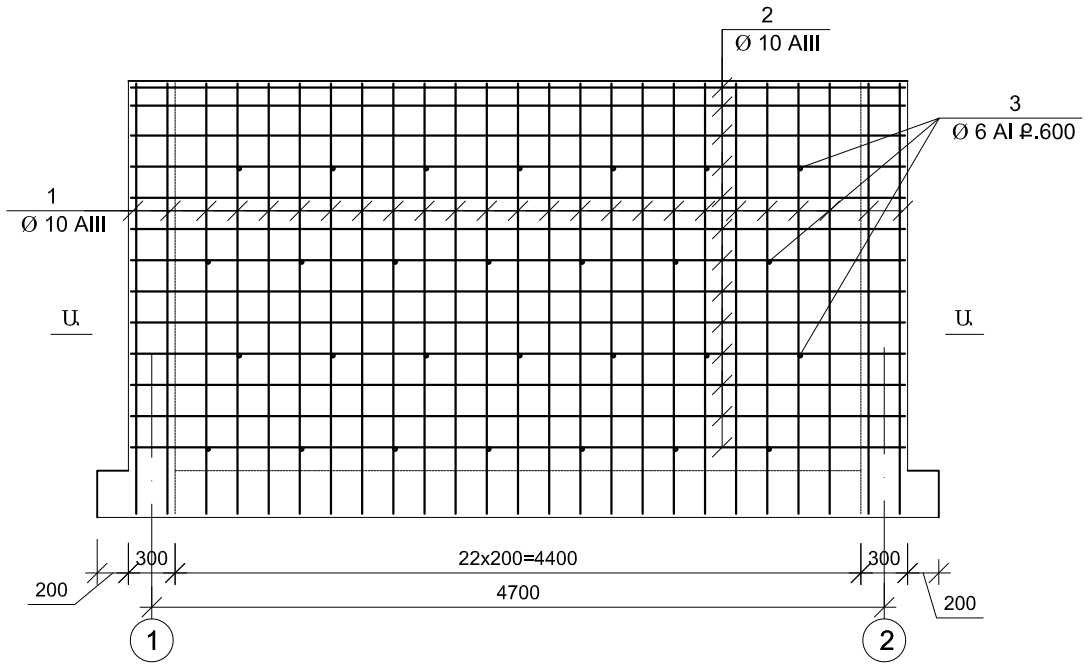

ՊԱՏԻ ՓՈՎԱԾՔ (Ա-:-Բ) ԱՌԱՆՑՔՆԵՐԻ ՄԻՋԵՎ

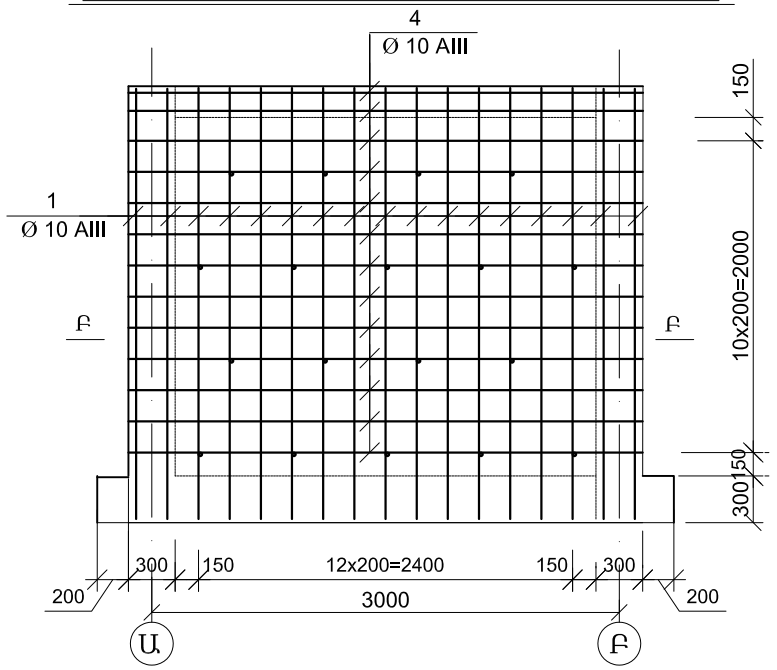

ԿՏՐՎԱԾՔ Բ-Բ

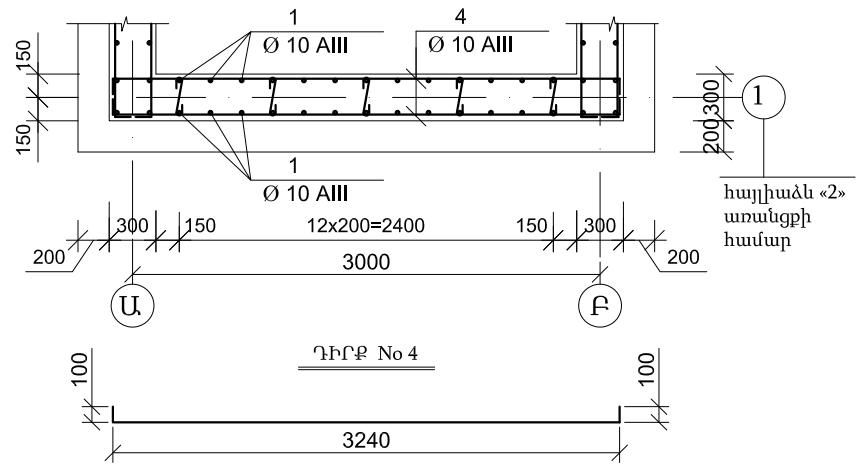

ԿՏՐՎԱԾՔ Ա-Ա

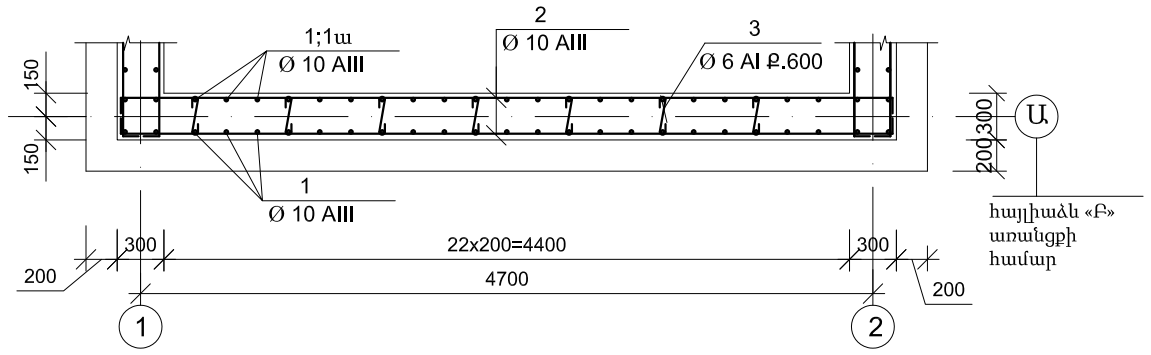

ԴԻՐՔ No 2

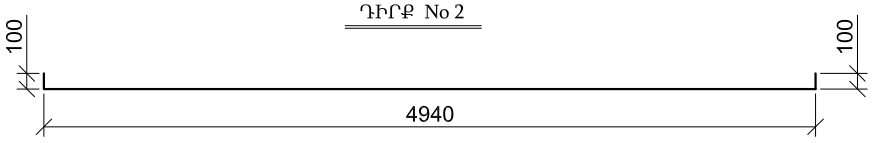

ԴԻՐՔ No 4

ԾԱՆՈԹՈՒԹՅՈՒՆ

1. ԲՈԼՈՐ ՉԱՓԵՐԸ ՏՐՎԱԾ ԵՆ ՄՄ-ՈՎ:

Տնօրեն	Հ. Գասպարյան		ՀՀ Գեղարքունիքի մարզի «Լանջաղբյուրի մանկապարտեզ» ՀՈԱԿ-ի շենքի հիմնանորոգում		
Ճարտարապետ	Ա. Հակոբյան		ԿՈՅՈՒՂՈՒ ՀՈՐ 25 Մ^3	ՓՈՒԼ	ԹԵՐԹ	ԹԵՐԹԵՐ
				ԱՆ	ԿԵ-2	5
«ՈԵԳՈՒԼ» ՍՊԸ ԼԻՑԵՆԶԻԱ ՔՊԼ17082			ԱՇԽԱՏԱՆՔԱՅԻՆ ԳԾԱԳՐԵՐ		

ՀԱՏԱԿԻ ՎԵՐԵՎԻ ԳՈՏՈՒ ԱՄՐԱՆԱՎՈՐՈՒՄ

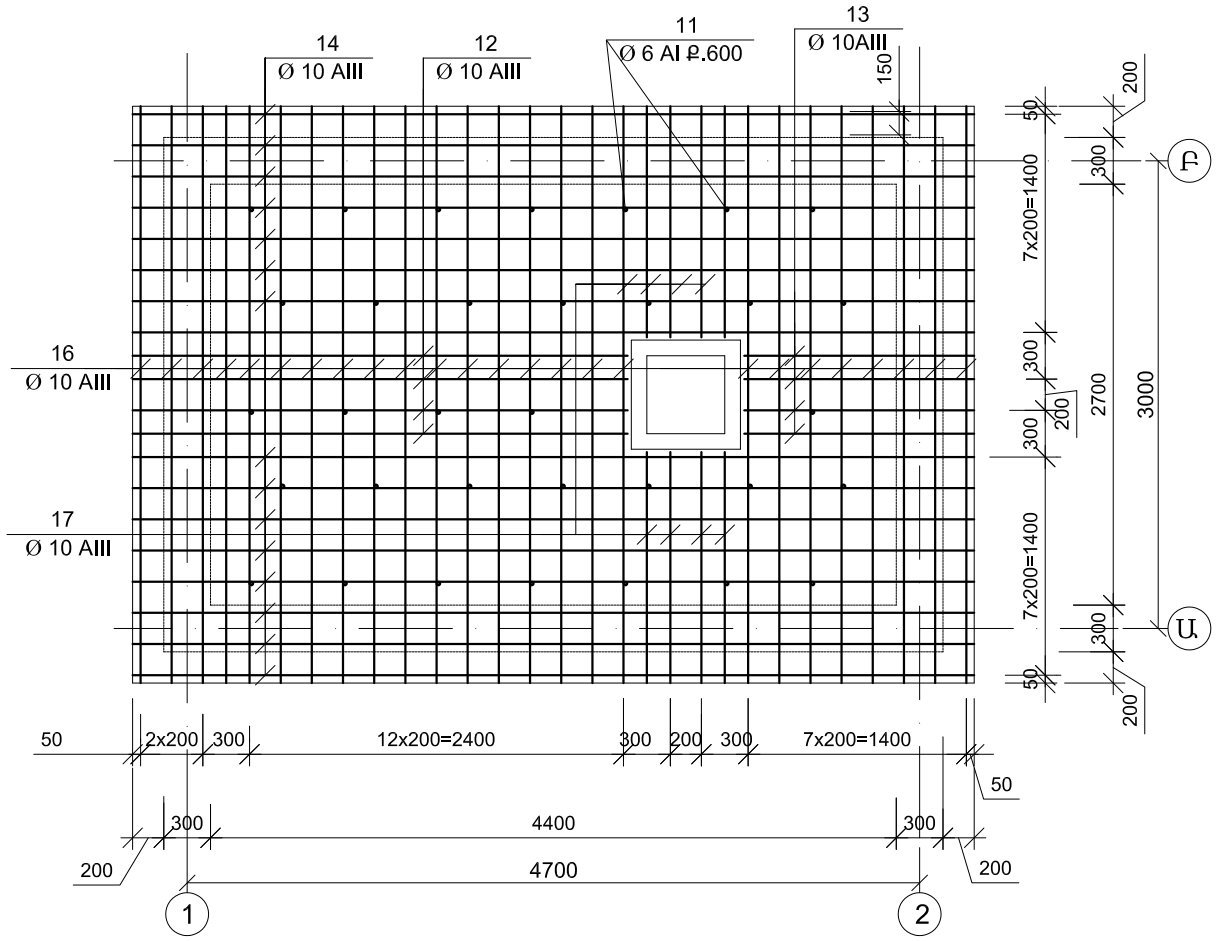

ԴԻՐՔ No 17

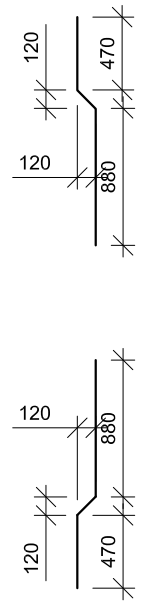

ԴԻՐՔ No16

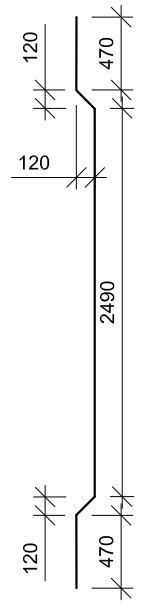

ՀԱՏԱԿԻ ՆԵՐՔԵՎԻ ԳՈՏՈՒ ԱՄՐԱՆԱՎՈՐՈՒՄ

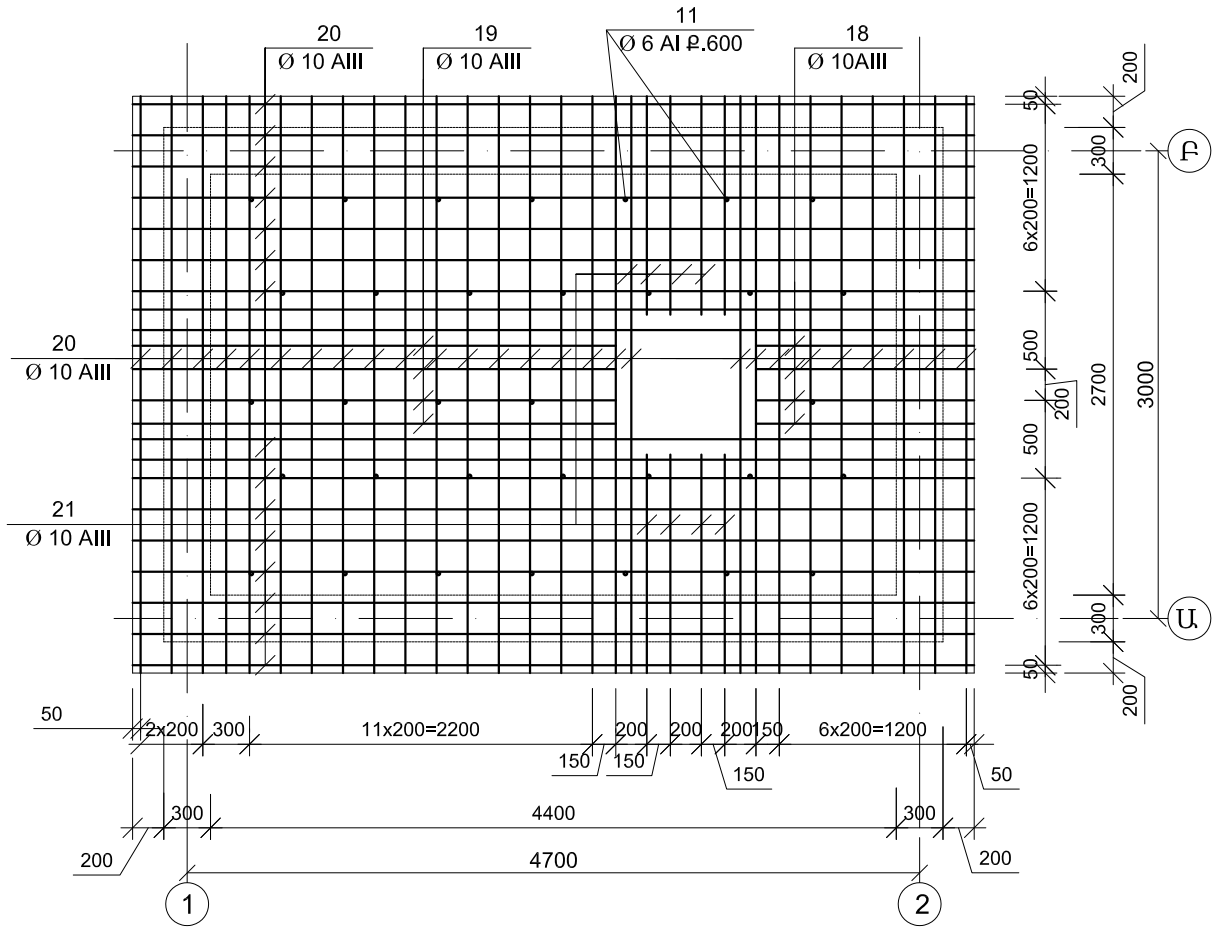

ԴԻՐՔ No 12

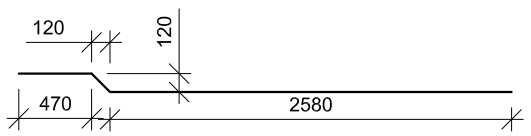

ԴԻՐՔ No 13

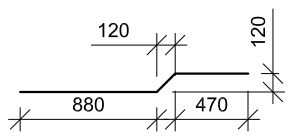

ԴԻՐՔ No 14

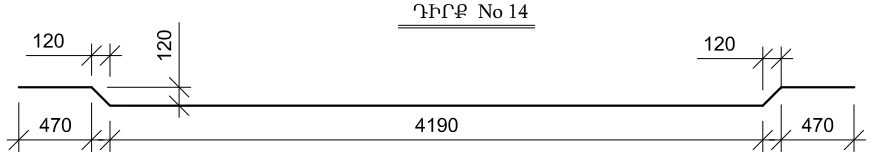

ԴԻՐՔ No 22

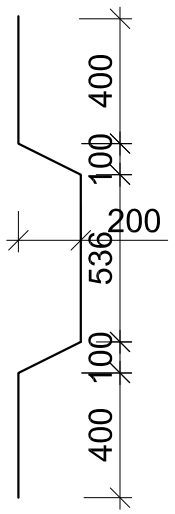

ՑԱՆՑ Ց-1

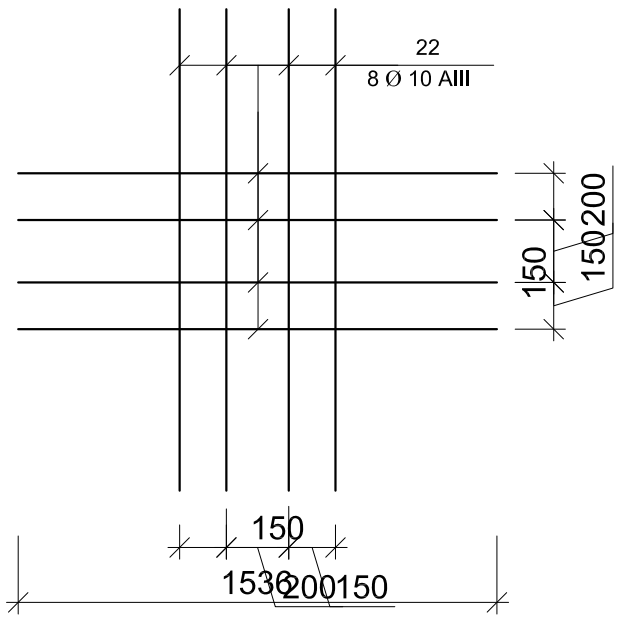

ԴԻՐՔ No 23

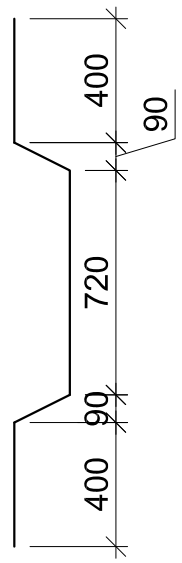

ՑԱՆՑ Ց-2

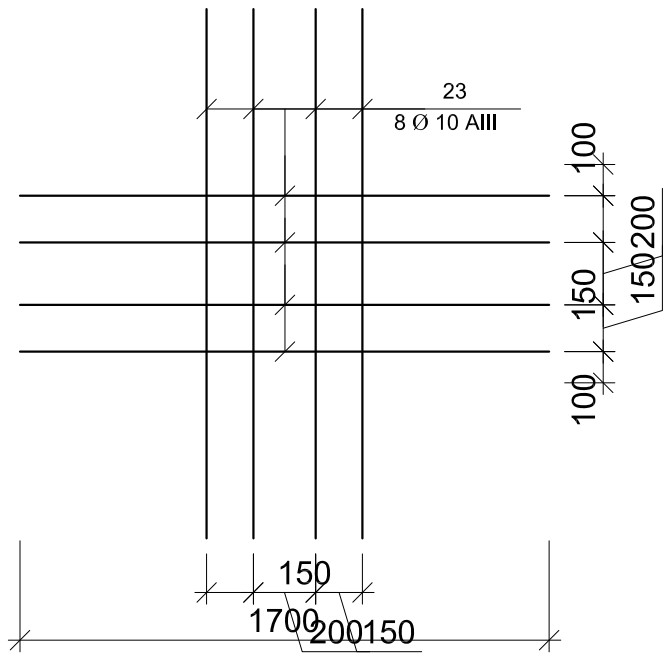

ՀԱՆԳՈՒՅՑ Հ-1

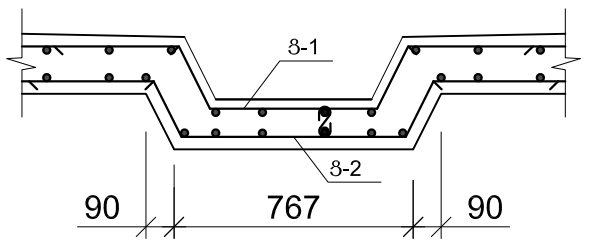

ԴԻՐՔ No 11

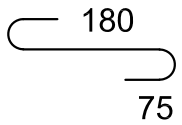

ԴԻՐՔ No 3

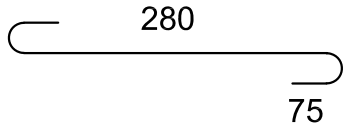

ԾԱՆՈԹՈՒԹՅՈՒՆ

1. ԲՈԼՈՐ ՉԱՓԵՐԸ ՏՐՎԱԾ ԵՆ ՄՄ-ՈՎ:

Տնօրեն	Հ. Գասպարյան		ՀՀ Գեղարքունիքի մարզի «Լանջաղբյուրի մանկապարտեզ» ՀՈԱԿ-ի շենքի հիմնանորոգում		
Ճարտարապետ	Ա. Հակոբյան		ԿՈՅՈՒՂՈՒ ՀՈՐ 25 Մ^3	ՓՈՒԼ	ԹԵՐԹ	ԹԵՐԹԵՐ
				ԱՆ	ԿԵ-3	5
«ՈԵԳՈՒԼ» ՍՊԸ ԼԻՑԵՆԶԻԱ ՔՊԼ17082			ԱՇԽԱՏԱՆՔԱՅԻՆ ԳԾԱԳՐԵՐ		

ՀԱՏԱԿԻ ՀԱՏԱԿԱԳԻԾ

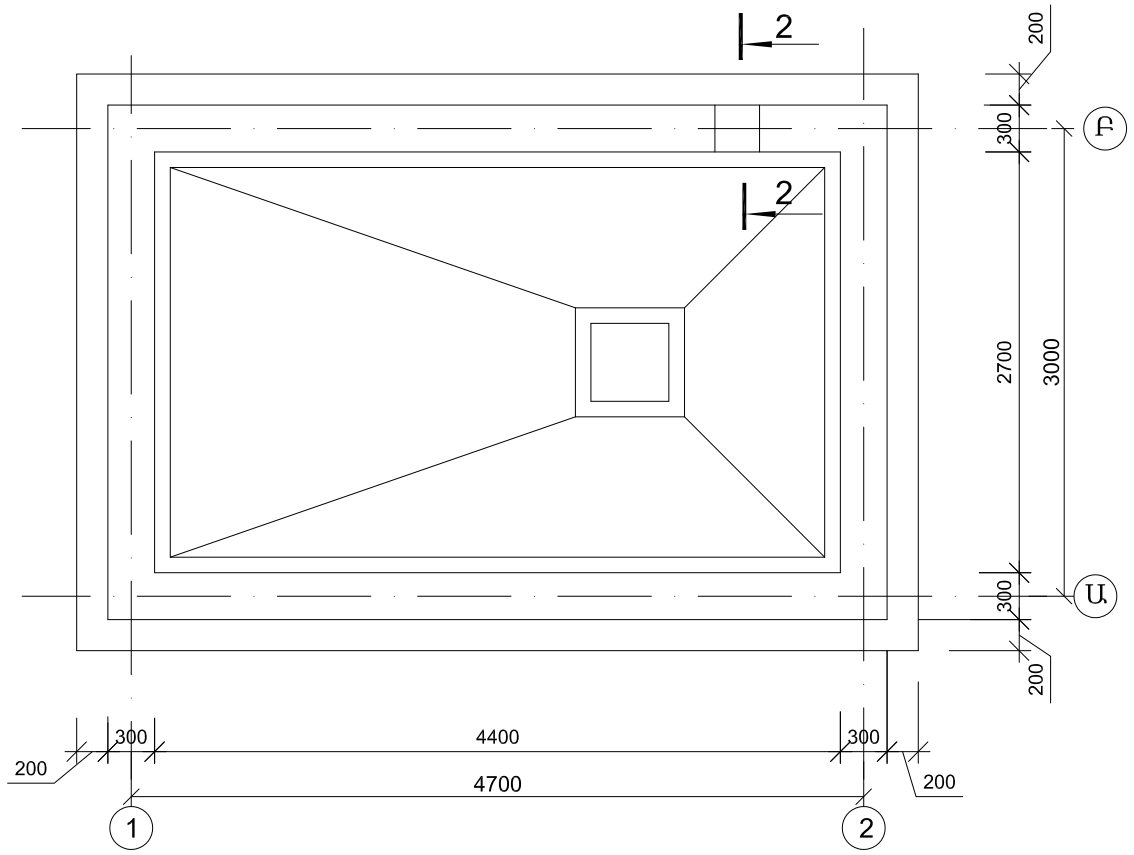

ԾԱԾԿԻ ՍԱԼԻ ԱՄՐԱՆԱՎՈՐՈՒՄ

ՄՈՆՈԼԻԹ ՍԱԼ

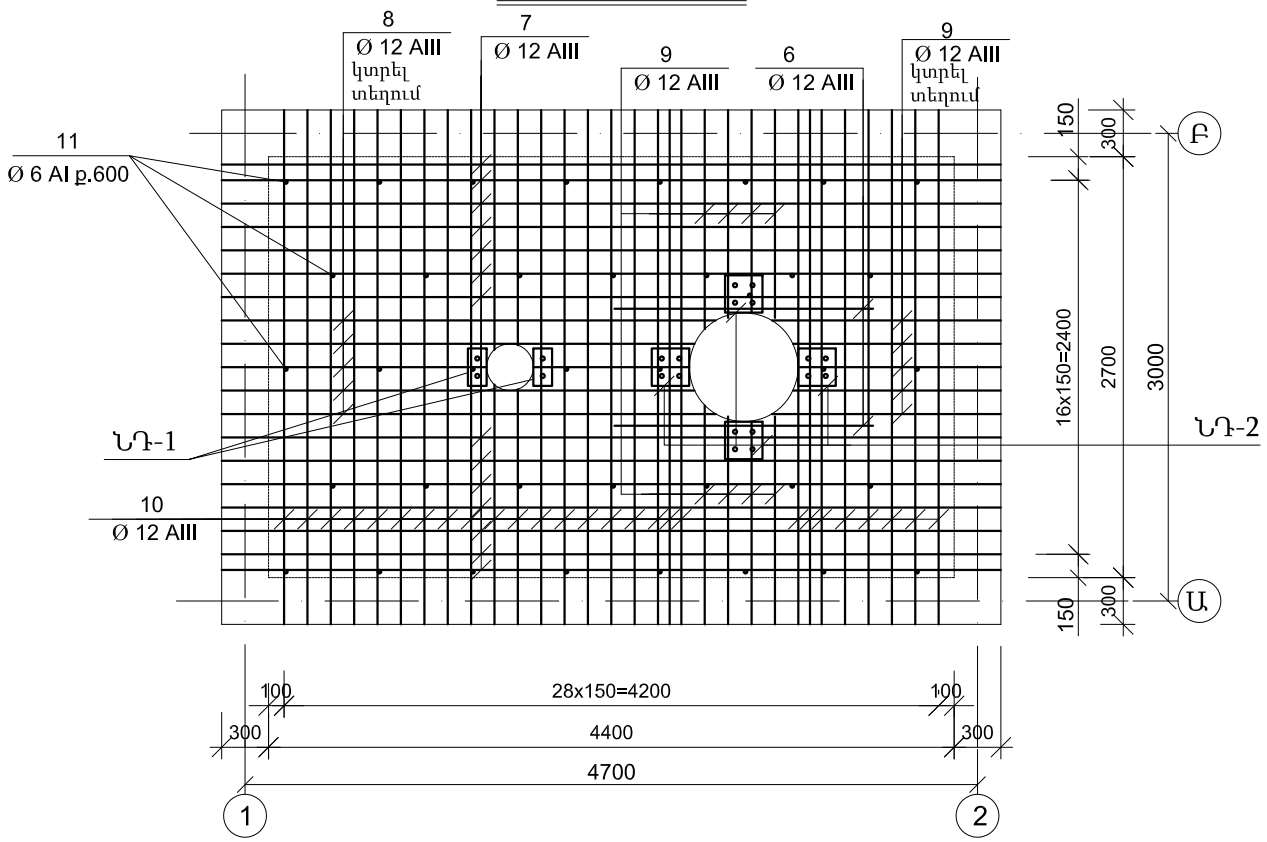

ՆԴ-1

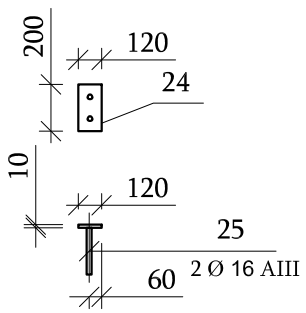

ՆԴ-2

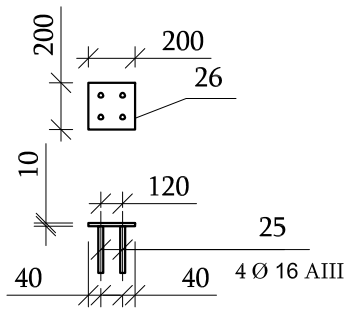

ԾԱՆՈԹՈՒԹՅՈՒՆ

1. ԲՈԼՈՐ ՉԱՓԵՐԸ ՏՐՎԱԾ ԵՆ ՄՄ-ՈՎ:

Տնօրեն	Հ. Գասպարյան		ՀՀ Գեղարքունիքի մարզի «Լանջաղբյուրի մանկապարտեզ» ՀՈԱԿ-ի շենքի հիմնանորոգում			
Ճարտարապետ	Ա. Հակոբյան		ԿՈՅՈՒՂՈՒ ՀՈՐ 25 Մ^3	ՓՈՒԼ	ԹԵՐԹ	ԹԵՐԹԵՐ
				ԱՆ	ԿԵ-4	5
«ՈԵԳՈՒԼ» ՍՊԸ ԼԻՑԵՆԶԻԱ ՔՊԼ17082			ԱՇԽԱՏԱՆՔԱՅԻՆ ԳԾԱԳՐԵՐ			

ԿՈՅՈՒՂՈՒ ՀՈՐԻ ՏԱՐՐԵՐԻ ՄԱՍՆԱԳԻՐ

ԴԻՐՔ	ՆՇԱՆԱԿՈՒՄ	ԱՆՎԱՆՈՒՄ	ՔԱՆԱԿ	ՁԱՆԳՎԱԾ կգ	ԾԱՆՈԹՈՒԹ.
		ԾԱԾԿԻ ՍԱԼ			
6		∅ 16 A III L=1700	16	2.68	42.90կգ
7		∅ 12 A III L=5000	28	4.44	124.32 կգ
8		∅ 12 A III L=3200	10	2.84	28.40 կգ
9		∅ 12 A III L=1500	26	1.33	34.58 կգ
10		∅ 12 A III L=3300	54	2.93	158.22 կգ
11		∅ 6 A I L=330	40	0.073	2.92 կգ
		Ն Դ - 1	2	2.43	4.86 կգ
		Ն Դ - 2	4	2.65	10.60 կգ
		ԲԵՏՈՆ B 25 ԴԱՍԻ W6			3.30 մ^3
		ՊԱՏԵՐ			
1/1`		∅ 10 A III L=2930/1065	168/8	1.81/0.66	304.1/5.28 կգ
2/26		∅ 10 A III L=5140/2600	52/90	3.17/1.604	164.84/145.19կգ
4		∅ 10 A III L=3440	52	2.12	110.24 կգ
3		∅ 6 A I L=430	130	0.1	13.0 կգ
		ԲԵՏՈՆ B 25 ԴԱՍԻ W6			10.63 մ^3
		ՀԱՏԱԿ			
12		∅ 10 A III L=3170	4	1.96	7.84 կգ
13		∅ 10 A III L=1470	4	0.91	3.64 կգ
14		∅ 10 A III L=5370	16	3.31	52.98 կգ
16		∅ 10 A III L=5140	25	2.26	56.50 կգ
17		∅ 10 A III L=1470	8	0.91	7.28 կգ
18		∅ 10 A III L=1350	4	0.83	3.32 կգ
19		∅ 10 A III L=2800	4	0.1.72	6.88 կգ
20		∅ 10 A III L=5300	14	3.27	45.78 կգ
21/26		∅ 10 A III L=1300/1200	8/84	0.8/1.604	6.40/134.75 կգ
11		∅ 6 A I L=330	35	0.073	2.56 կգ
		Ց - 1	1	8.56	8.56 կգ
		Ց - 2	1	9.60	9.60 կգ
		ԲԵՏՈՆ B 25 ԴԱՍԻ W6			4.0 մ^3
		ՑԱՆՑ Ց -1			
22		∅ 10 A III L=1740	8	1.07	8.56 կգ
		ՑԱՆՑ Ց -2			
23		∅ 10 A III L=1940	8	1.20	9.60 կգ
		ՆԴ-1			
24		-10x120x200	1	1.89	1.89 կգ
25		∅ 16 A III L=170	2	0.27	0.54 կգ
		ՆԴ-2			
26		-10x100x200	1	1.57	1.57 կգ
25		∅ 16 A III L=170	4	0.27	1.08 կգ
		ՀԱՎԱՔՈՎԻ ՏԱՐՐԵՐ			
ԿՑ7-9		ԿՑ7-9	1	380	
ԿՑ7-3	ТП3.900-3, ВЫП.7	ԿՑ7-3	2	130	
ԼԿ	ԳՕՍՏ 36.34-79	ԿԱՓԱՐԻՉ ԼԿ	1	65.0	
10	ТП3.901-5	ՄԵՏԱՂԱԿԱՆ ԽՈ-ՂՈՎԱԿ, ՊԱՏՅԱՆ	1	18.7	
ԿՑՕ-1	ТП3.900-3, ВЫП.7	ԿՑՕ-1	1	50.0	

ՊՈՂՊԱՏԻ ԾԱԽՍԻ ԱՄՓՈՓԱԳԻՐ ՄԵԿՏԱՐՐԻ ՀԱՄԱՐ ԿԳ

ՄԱԿՆԻՇ	ԱՄՐԱՆԱՅԻՆ ՇԻՆՎԱԾՔՆԵՐ ԳՕՍՏ 5781-82						ԸՆԴ.	ԳՕՍՏ 6727-80		ԳԼՈՑՎԱԾՔ			ԸՆԴՀԱՆՈՒՐ ԾԱԽՍ կգ
	A I		A III					Bp-I		ԳՕՍՏ 8509 -86	ԳՕՍՏ 103 -76	ԸՆԴ.	
	∅ 6	ԸՆԴ.	∅ 10	∅ 12	∅ 16	ԸՆԴ.			ԸՆԴ.	∅ 16	- 10		
ԾԱԾԿԻ ՍԱԼ	2.92	2.92		345.5	42.90	388.45	391.37			5.40	10.1	15.5	406.87
ՊԱՏԵՐ	13.0	13.0	729.65			789.65	742.65						742.65
ՀԱՏԱԿ	2.56	2.56	325.37			325.37	327.93						327.93

Տնօրեն	Հ. Գասպարյան		ՀՀ Գեղարքունիքի մարզի «Լանջաղբյուրի մանկապարտեզ» ՀՈԱԿ-ի շենքի հիմնանորոգում		
Ճարտարապետ	Ա. Հակոբյան		ԿՈՅՈՒՂՈՒ ՀՈՐ 25 Մ^3	ՓՈՒԼ	ԹԵՐԹ	ԹԵՐԹԵՐ
				ԱՆ	ԿԵ-5	5
«ՈԵԳՈՒԼ» ՍՊԸ ԼԻՑԵՆԶԻԱ ՔՊԼ17082			ԱՇԽԱՏԱՆՔԱՅԻՆ ԳԾԱԳՐԵՐ		